ՏԵՍՔ «1» ԱՌԱՆՑՔՈՎ Մ 1 : 100

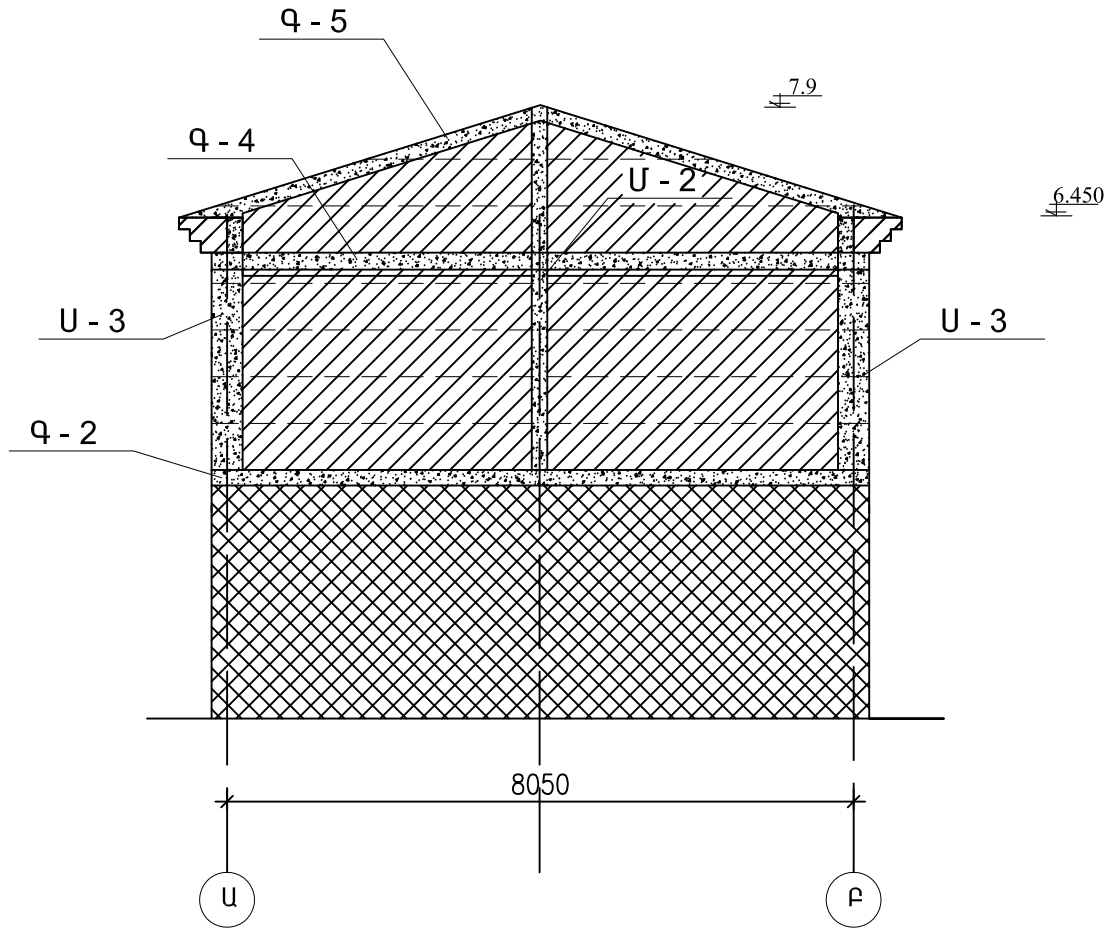

ՏԵՍՔ «2» ԱՌԱՆՑՔՈՎ Մ 1 : 100

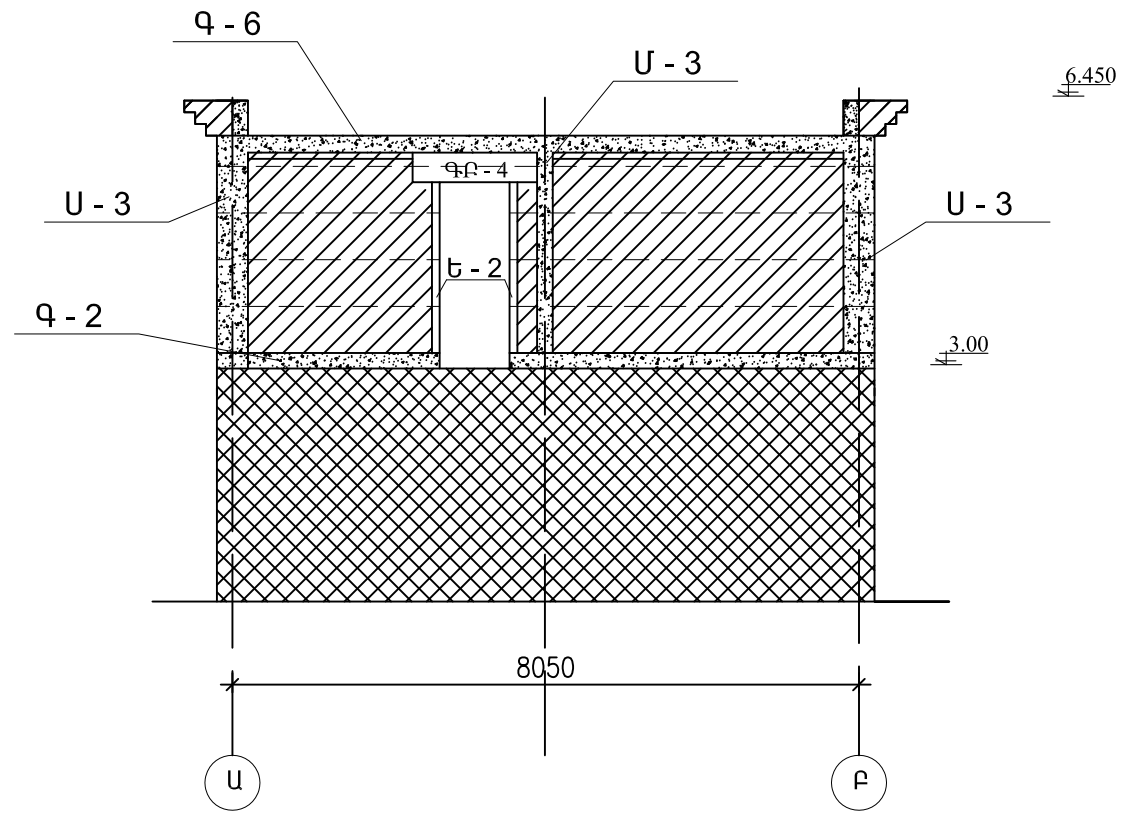

ՏԵՍՔ «3» ԱՌԱՆՑՔՈՎ Մ 1 : 100

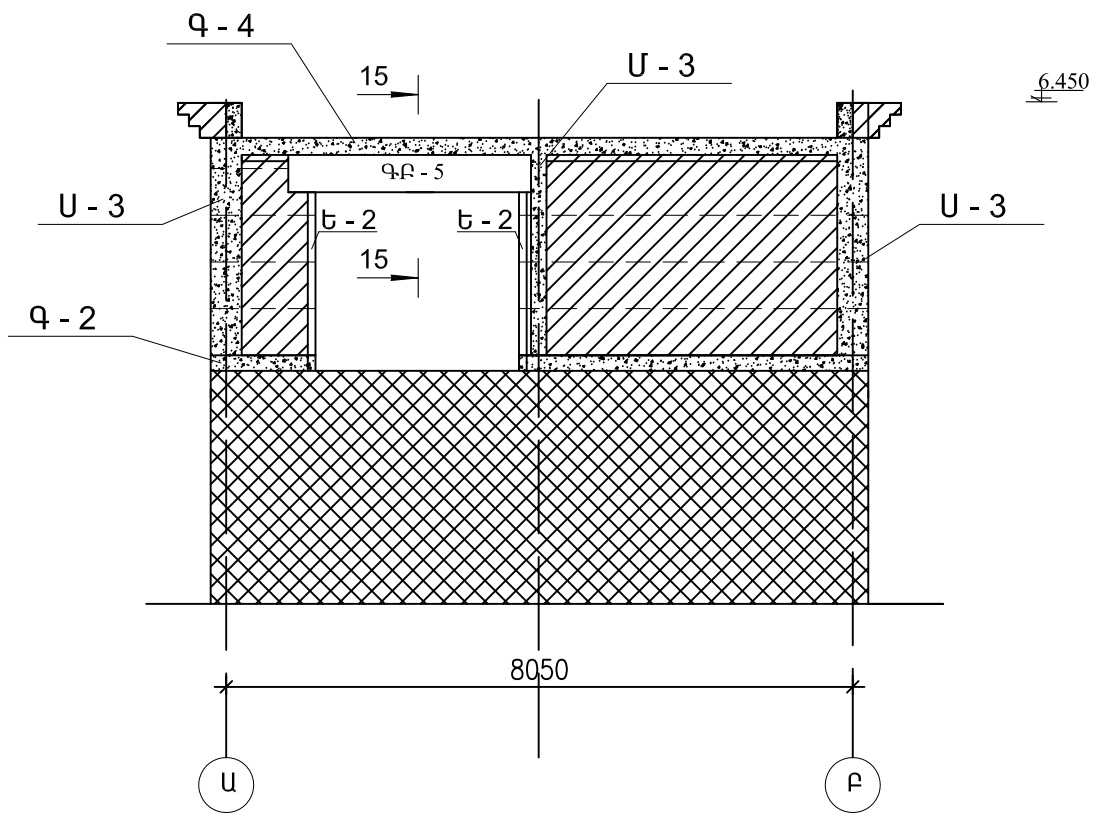

ՀԱՆԳՈՒՅՑ Հ - 1

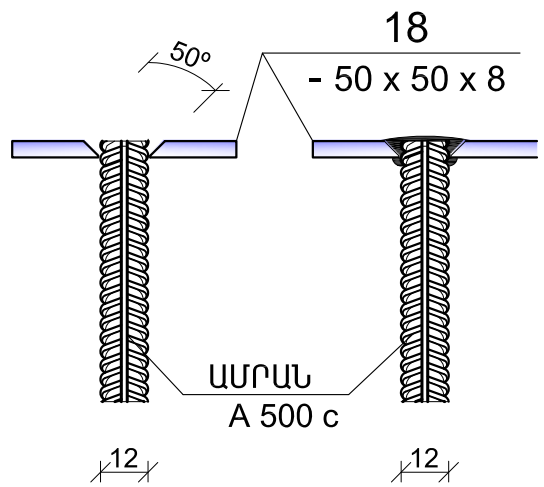

ՇԱՆՈԹՈՒԹՅՈՒՆ

- ԳՈՅՈՒԹՅՈՒՆ ՈՒՆԵՑՈՂ ՊԱՏ

ՏՆՕՐԵՆ	Թ. ԳԱՓՈՅԱՆ		«ՀՀ [illegible]» [illegible]			
Ն. Գ.ճ.	Հ. ԳԱՍՊԱՐՅԱՆ					
ՆԱԽԱԳԾԵՑ	Ա. ՄԱԿՈՒՆՑ		Ճարտարապետաշինարարական մաս	Փուլ	Թերթ	Թերթեր
				ԱՆ	13	33
			[illegible] 1 [illegible] 2 [illegible] 3 [illegible]	«ԹԻՎ 28 ՇՄՇ» ԲԲԸ ՊԼ 12736		